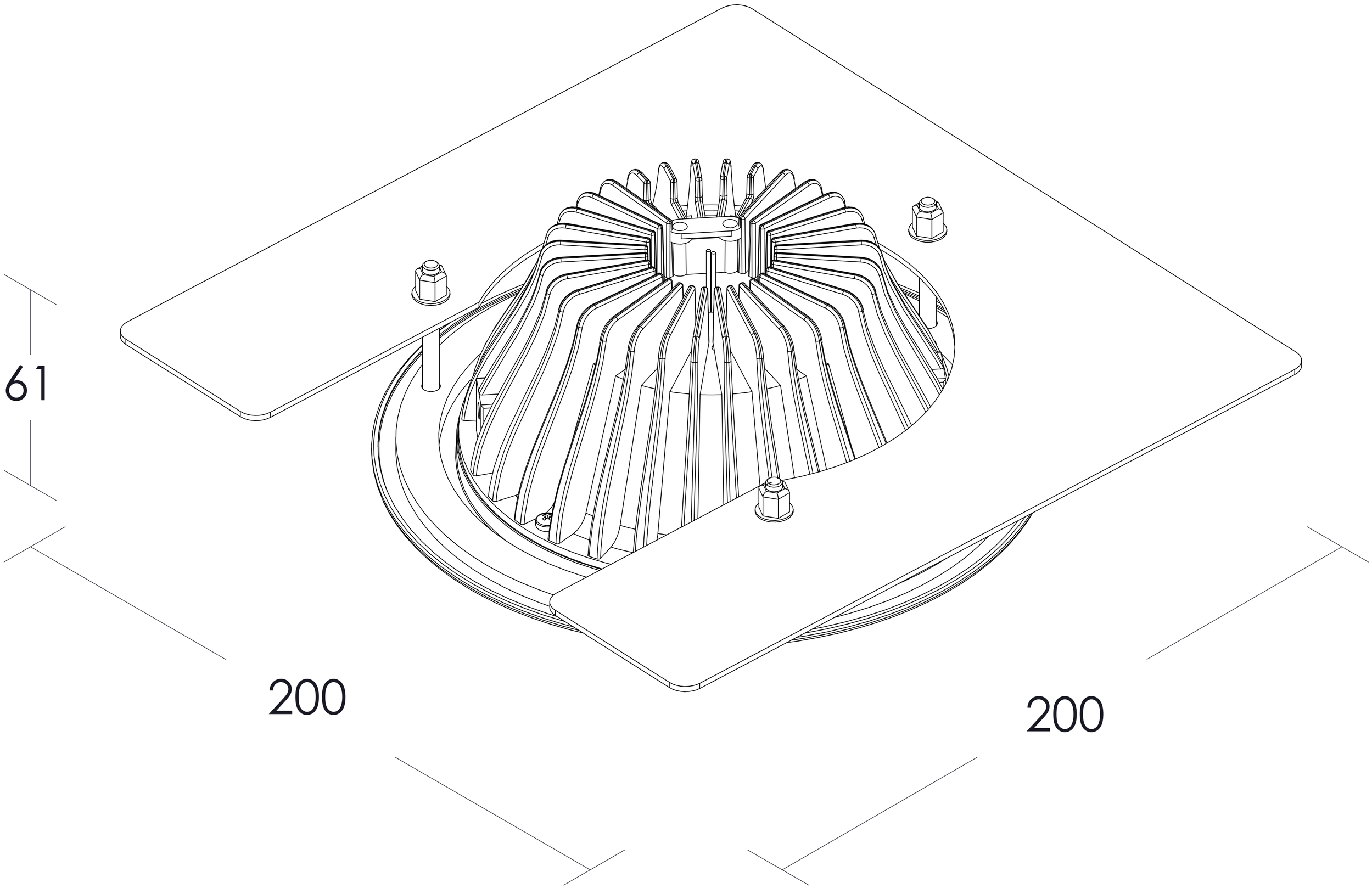
61
200
200